Instrukcja obsługi kotła na pellet Smart-PK 17-32

HARGASSNER
HEIZTECHNIK DER ZUKUNFT

Postępuj zgodnie z instrukcją

Producent:

HARGASSNER Ges mbH
A-4952 Weng, Austria
Anton Hargassner Strasse 1
Tel.: +43/7723/5274-0
Fax.: +43/7723/5274-5
office@hargassner.at
www.hargassner.com

Dystrybucja i serwis w Polsce:

Rakoczy Stal Sp. z o.o.
ul. Grabskiego 41
37-450 Stalowa Wola
Tel.: +48 15 813 69 69
Tel.: +48 669 659 394
biuro@rakoczy.pl
www.rakoczy.pl

PL - **V03 01/2021 - 11061821**

Rozdział I: Dane techniczne 4

1 Wymiary....4
2 Użytkowanie zgodne z przeznaczeniem.... 4
3 Sezonowe emisje ogrzewania pomieszczeń....4
4 Jakość paliwa....4
5 Projekt kotłowni 5
6 Projekt obiegów grzewczych....5
7 Przewód spalinowy - przyłącza kominowe....5
8 Połączenie elektryczne....6

Rozdział II: Przepisy bezpieczeństwa 7

1 Ogólne przepisy bezpieczeństwa....7
2 Pozostałe zagrożenia....8
3 Środki w przypadku zagrożenia....10

Rozdział III: Obsługa 11

1 Przegląd elementów kotła....11
2 Przed uruchomieniem....12
3 Jednostka sterująca 14
4 Tryby pracy....16
5 Wskaźniki stanu kotła....17
6 Menu informacyjne....18
7 Obsługa ręczna....20
8 Menu ustawień....22
9 Ustawienia klienta....23
10 Ustawienia pierwszego uruchomienia....25
11 Zdalne sterowanie....28

Rozdział IV: Czyszczenie i konserwacja 29

1 Umowa serwisowa....30
2 Czyszczenie i konserwacja....31
3 Informacje o utylizacji....35

Rozdział V: Rozwiązywanie problemów 36

1 Komunikaty o błędach i usterkach 36
2 Lista informacji i komunikatów o błędach....36

Załącznik 37

1 Ochrona praw autorskich....37
Deklaracja zgodności....38

Drogi Kliencie!

Dziękujemy za wybór innowacyjnego kotła na biomasę drzewną naszej firmy. Kocioł firmy Hargassner to najnowocześniejszy produkt zaprojektowany zgodnie z najnowszymi standardami produkcyjnymi. Jesteśmy bardzo zadowoleni z Twojej decyzji i gwarantujemy, że wybrałeś produkt o niezawodnej jakości.

Jednak równie ważna jak wysoka wydajność produktów jest profesjonalna instalacja, uruchomienie i serwis. Pomocne są załączone schematy hydrauliczne oraz rysunki połączeń i instalacji. Aby zapewnić długą żywotność, należy dokładnie przeczytać i postępować zgodnie z niniejszą instrukcją obsługi. Można w ten sposób uniknąć wysokich kosztów naprawy i długich przestojów.

Przechowuj tę instrukcję w łatwo dostępnym miejscu.

Niniejsza instrukcja obsługi ma na celu pomóc:

- zapoznać z się z kotłem
- używać zgodnie z jego przeznaczeniem

Niniejsza instrukcja zawiera ważne informacje jak obsługiwać kocioł:

- bezpiecznie
- zgodnie z przeznaczeniem
- w sposób przyjazny dla środowiska
- ekonomicznie

Wytyczne zawarte w tym podręczniku pomogą:

- zapobiegać zagrożeniom
- ograniczyć awarie i zużycie
- zwiększyć niezawodność i żywotność kotła

Rozdział I: Dane techniczne

1 Wymiary

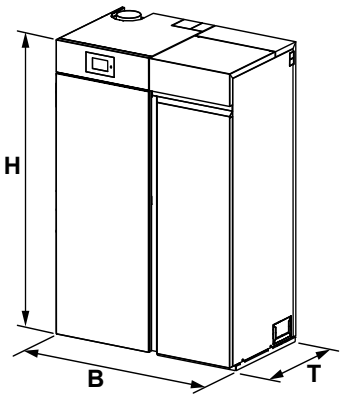

Oznaczenie	Opis	Wartość	Jednostka
B	Całkowita szerokość	1080	mm
T	Całkowita głębokość	650	mm
H	Całkowita wysokość	1520	mm
	Całkowita waga	280	kg

2 Użytkowanie zgodne z przeznaczeniem

Ten automatyczny kocioł na pellet drzewny służy do ogrzewania wody grzewczej. W tym kotle można spalać wyłącznie paliwa dopuszczone przez firmę Hargassner. Kocioł należy użytkować wyłącznie w nienagannym stanie technicznym. Usterki należy natychmiast usuwać. Właściwe użytkowanie obejmuje również przestrzeganie wszystkich punktów niniejszej instrukcji oraz przestrzeganie instrukcji przeglądów i konserwacji.

3 Sezonowe emisje ogrzewania pomieszczeń

Tlenek węgla	< 500 mg/m³
Tlenek azotu	< 200 mg/m³
Gazowe związki organiczne	< 20 mg/m³
Pył	< 40 mg/m³

Sezonowe emisje ogrzewania pomieszczeń przy 10 % tlenu resztkowego w suchych spalinach

4 Jakość paliwa

Używaj wyłącznie paliw zgodnych z normą **EN ISO 17225-5**

Ostrzeżenie

Używaj tylko dopuszczonych i dozwolonych paliw.
Zawsze konsultuj się z firmą Hargassner przed użyciem nowego paliwa.
Zlecić firmie Hargassner sprawdzenie ich kompatybilności z kotłem.

4.1 Pellet drzewny (A1)

Upewnij się, że te standardy jakości są przestrzegane podczas zamawiania i dostarczania peletów drzewnych.

- najmniejsza możliwa zawartość pyłu
- pelety drzewne o twardej i błyszczącej powierzchni
- 100% naturalne drewno, bez dodatków itp.
- pellet drzewny klasy **A1** zdefiniowany w normach **EN ISO 17225-2 i EN ISO 20023**

Wartość kaloryczna	Gęstość	Średnica	Długość	Udział drobnych materiałów
≥ 4.6 kWh/kg	600 - 750 kg/m³	6 ±1 mm	3.15 - 40 mm	≤ 1%

Producent: HARGASSNER Heiztechnik der *Zukunft* A-4952 Weng, Austria Tel.: +43/7723/5274-0 Fax: +43/7723/5274-5 office@hargassner.at

4.2 Niedopuszczalne paliwa

- paliwo o zawartości wody > 35%
  ↳powoduje powstawanie wody kondensacyjnej
  ↳zwieksza ryzyko korozji kotła
- karton papierowy
- płyta wiórowa, drewno impregnowane (podkłady kolejowe)
- węgiel kamienny, brunatny, koks
- śmieci
- tworzywa sztuczne

5 Projekt kotłowni

Kotłownie muszą być zaprojektowane zgodnie z lokalnymi przepisami.
⇨ patrz „Projekt kotłowni"" w instrukcji montażu
• utrzymuj otwory wentylacyjne kotła w czystości
• nigdy nie przechowywać materiałów łatwopalnych w kotłowni
• wykonać kotłownię w stanie mrozoodpornym.
• maksymalna temperatura otoczenia do 40 °C
• zapewnij ognioodporną, płaską i solidną konstrukcję podłogi i sufitu
• zlecić elektrykowi zamontowanie głównego wyłącznika ogrzewania zgodnie z przepisami (w zależności od przepisów budowlanych)
• gaśnica

6 Projekt obiegów grzewczych

Właściwe zaprojektowanie obiegów grzewczych jest niezbędne dla optymalnej pracy kotła.
⇨ autoryzowane schematy ogrzewania: patrz załączone schematy ogrzewania
Bufory, pompy i zawory mieszające do obiegów grzewczych muszą zostać zaprojektowane przez instalatora zgodnie z obowiązującymi normami.

7 Przewód spalinowy - przyłącze kominowe

Średnica przyłącza przewodu kominowego

Opis	Jednostka	Smart-PK 17	Smart-PK 20	Smart-PK 25	Smart-PK 32
Nominalna moc cieplna	KW	17	21.7	25	32
Temperatura spalin	°C	130			
CO2	%	14			
Masowy przepływ spalin	kg/sec	0.0094	0.0120	0.0138	0.0176
Wymagane ciśnienie zasilania	Pa	2			
Dostępne ciśnienie tłoczenia dmuchawy w trybie RLU	Pa	5			
Maksymalny ciąg kominowy	Pa	10			
Średnica przyłącza przewodu kominowego	mm	130			

8 Zasilanie elektryczne

⇨ patrz instrukcja obsługi elektrycznej

Energia elektryczna	Charakterystyka	Jednostka
Napięcie	230	V ± 5 %
Częstotliwość	50	Hz ± 5 %
Bezpiecznik zapasowy	13	A
Pobór mocy[a]	37/39/42/47	W

a. Obliczone zgodnie z wymaganiami testowymi EN 303-5 bez pomp

• zasilanie elektryczne może być wykonane wyłącznie przez uprawnionego elektryka i musi być zgodne z załączoną instrukcją elektryczną.
• zamontować zamykany wyłącznik główny poza kotłownią (zgodnie z przepisami budowlanymi)
• bezpiecznik wstępny maks. 13 A (charakterystyka C)
• kable iskrobezpieczne muszą być bezwzględnie zamontowane na stałe
• zastosować odpowiedni materiał do mocowania mechanicznego
• wykonać połączenie fazowe L i N (patrz instrukcja elektryczna)
• podłączyć wyrównanie potencjałów
• zastosować kable o wysokiej elastyczności (np. H05VV-F).

Rozdział II: Ogólne przepisy bezpieczeństwa

1 Ogólne przepisy bezpieczeństwa

1.1 Obowiązek instruowania gości z zewnątrz i dzieci

ZAGROŻENIE

Ryzyko śmierci, obrażeń, uszkodzeń spowodowanych niewłaściwą obsługą

- przestrzegać wskazówek bezpieczeństwa kotła oraz instrukcji obsługi!
- przeczytaj instrukcję obsługi przed uruchomieniem

Nieprawidłowe działania osób nieuprawnionych

- przy kotle mogą pracować wyłącznie osoby wykwalifikowane i doświadczone
- zdecyduj, kto jest odpowiedzialny za zarządzanie kotłem
- nie dopuszczać osób z zewnątrz, nieupoważnionych i nieprzeszkolonych do kotła i magazynu opału
- nie ujawniaj kodów dostępu do systemu sterowania
- przestrzegaj ustawowego minimalnego wieku personelu
- umieść znak zakazu na drzwiach kotłowni i drzwiach do przechowywania paliwa

Prace przy częściach elektrycznych kotła mogą być wykonywane wyłącznie przez elektryka i zgodnie z przepisami elektrotechnicznymi.

Prace przy układach hydraulicznych mogą wykonywać wyłącznie osoby posiadające specjalistyczną wiedzę i doświadczenie w zakresie hydrauliki.

1.2 Działania przed uruchomieniem przez użytkowanika

- należy przestrzegać wymagań licencyjnych dotyczących bezpiecznej eksploatacji i zapobiegania wypadkom!
- przeprowadź weryfikacje przed pierwszym uruchomieniem
  ⇨ patrz ""Kontrole przed pierwszym uruchomieniem"" na stronie 12.
- przeprowadź weryfikacje przed uruchomieniem
  ⇨ patrz ""Przeglądy przed pierwszym uruchomieniem kotła"" na stronie 13.

2 Pozostałe zagrożenia

Następujące pozostałe zagrożenia muszą być brane pod szczególną uwagę, gdy kocioł jest eksploatowany prawidłowo i zgodnie z przeznaczeniem:

Zagrożenie

Oparzenia od gorących powierzchni lub elementów kotła

- wyłączyć kocioł i pozostawić do ostygnięcia przed przystąpieniem do jakichkolwiek prac konserwacyjnych lub serwisowych
- nie wkładać rąk do kotła podczas pracy
- nosić rękawice ochronne odporne na ciepło

popiół w pojemniku magazynuje ciepło

- popiół należy umieszczać wyłącznie w zamkniętych, niepalnych pojemnikach
- nie wyrzucaj gorącego popiołu do kosza na śmieci

Oparzenia od zraszania gorącej wody

- regularnie sprawdzaj wszystkie przewody, węże i połączenia pod kątem wycieków i innych uszkodzeń widocznych z zewnątrz.
- natychmiast usunąć uszkodzenia
- usuń ciśnienie wody kocioł przed wykonaniem prac konserwacyjnych w systemie wodnym
- sprawdź, czy wszystkie zawory są we właściwej pozycji

Zagrożenie

Oparzenia z wybuchowego spalania gazów resztkowych (CO) w komorze spalania

- ostrożnie otwórz drzwiczki konserwacyjne
  - ☞na początku delikatnie uchylić
  - ☞trzymaj ciało i twarz z dala od drzwiczek kotła
- nie otwieraj drzwiczek kotła podczas lub bezpośrednio po przerwie w dostawie prądu
  - ☞ryzyko wystąpienia deflagracji znacznie wzrasta po niekontrolowanych warunkach kotłowych (np. utrata odbioru mocy, zanik energii elektrycznej)
- nie otwieraj drzwi serwisowych w trybie ogrzewania

Zagrożenie

Ryzyko obrażeń z powodu ruchomych części

- unikaj dostępu do ślimaków lub silników, gdy kocioł pracuje
- nie pracuj na kotle, gdy ludzie znajdują się w strefie zagrożenia
- czyść ślimaki i usuwaj blokady tylko przy użyciu odpowiednich narzędzi i przy wyłączonym głównym wyłączniku zasilania
- noś obuwie ochronne

	Zagrożenie **Porażenie prądem w wyniku kontaktu z zaciskami pod napięciem** • przestrzegaj tabliczek informacyjnych • przed rozpoczęciem pracy sprawdź, czy nie ma napięcia za pomocą woltomierza
	Zagrożenie **Zatrucie i niebezpieczeństwo uduszenia spalinami w kotłowni/budynku** • sprawdź drzwi i uszczelki kotła pod kątem szczelności
	Zagrożenie **Ryzyko obrażeń z powodu nieoczekiwanych warunków pracy** • wyłączniki krańcowe i silniki nie są monitorowane w trybie ręcznym ○ podajniki ślimakowe należy cofać tylko w krótkim czasie (maksymalnie dwie sekundy) • tryb ręczny może być obsługiwać tylko przez przeszkolony personel.

3 Środki w przypadku zagrożenia

3.1 Pożar w kotłowni

• wyłączyć główny wyłącznik przed gaszeniem pożaru
• odłączyć główne zasilanie
• wyłączyć główny wyłącznik zasilania i odłączyć zasilanie kotłowni

3.2 Po awarii zasilania

Nie otwieraj drzwi kotła ani nie sięgaj do nich podczas awarii zasilania.

• niebezpieczeństwo deflagracji
• niebezpieczeństwo zmiażdżenia przez podajniki ślimakowe
• po ponownym włączeniu zasilania elektrycznego sterowanie uruchamia się w trybie rozpalania i monitoruje temperaturę spalin
• wraz ze wzrostem temperatury spalin kocioł nagrzewa się i reguluje oddawanie ciepła zgodnie z zadanymi parametrami

3.3 Wyciek w układzie grzewczym

Gdy ciśnienie wody jest zbyt niskie, niewystarczająca ilość ciepła jest przekazywana z kotła do obiegów grzewczych, zbiornika CWU i bufora
Niebezpieczeństwo przegrzania kotła

- zatrzymaj rozgrzewanie kotła
- napraw nieszczelność
- napełnij/uzupełnij system cyrkulacji wody
- sprawdź ciśnienie wody

3.4 Wycieki w kotle (wydostawanie spalin poza urządzenie)

- zatrzymaj prace kotła
- sprawdź uszczelki drzwiczek i pokrywy wyczystkowej i zleć ich wymianę
- sprawdź szczelność podłączenia przewodów kominowych

3.5 Blokada(-y) ślimaka

Nie dotykaj zablokowanych ślimaków
Niebezpieczeństwo zmiażdżenia przez nagłe uwolnienie blokady

- cofnąć na chwilę zablokowany ślimak w trybie ręcznym (maksymalnie dwie sekundy)
    - niebezpieczeństwo sprężenia paliwa w ślimaku i uszkodzenie napędu
- ślimaki należy czyścić i usuwać blokady wyłącznie przy użyciu odpowiednich narzędzi i wtedy, gdy główny wyłącznik zasilania jest wyłączony i zablokowany

Producent: HARGASSNER Heiztechnik der *Zukunft* A-4952 Weng, Austria Tel.: +43/7723/5274-0 Fax: +43/7723/5274-5 office@hargassner.at

Rozdział III: Obsługa

1 Przegląd elementów kotła

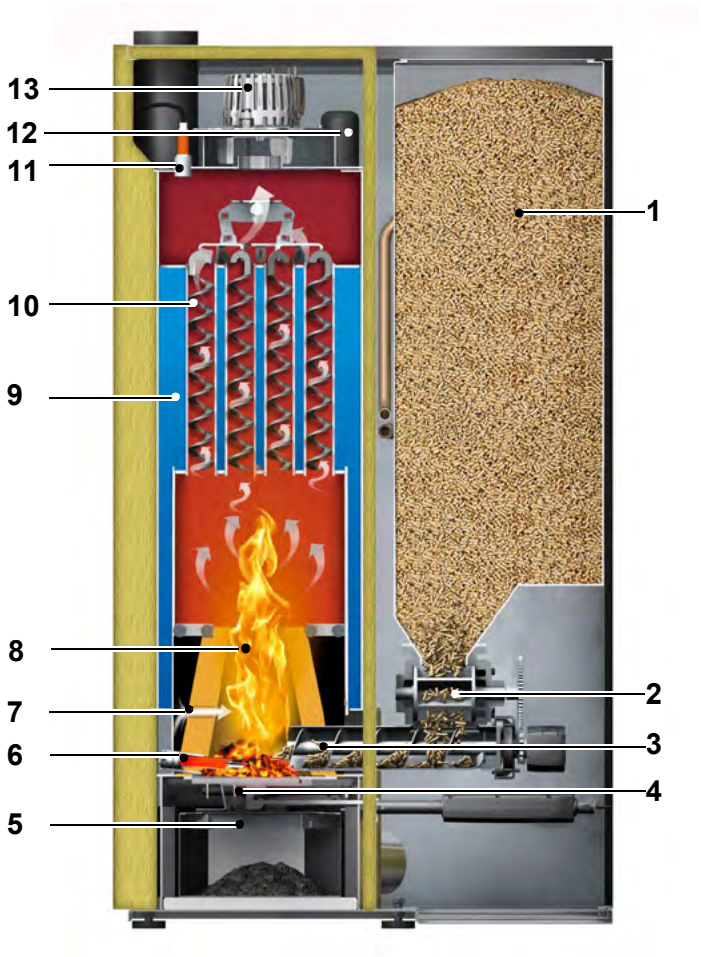

Poz.	Opis
1	Zbiornik dzienny na pelet ze wskaźnikiem poziomu paliwa
2	Zawór obrotowy
3	Podajnik ślimakowy
4	Ruszt przesuwny
5	Powietrze pierwotne
6	Automatyczny zapłon
7	Przepływ powietrza wtórnego z otworami wlotowymi
8	Komora spalania wyłożona ceramiką
9	Wymiennik ciepła
10	Zawirowywacze
11	Sonda Lambda
12	Recyrkulacja
13	Wentylator wyciągowy

Kocioł składa sie z komory spalania i wymiennika ciepła. Urządzenie automatycznie reguluje powietrzem potrzebnym do spalania za pomocą wentylatora wyciągowego.
Sonda lambda stale monitoruje zawartość tlenu w spalinach. Zintegrowane czujniki monitorują temperaturę wody zasilającej, powrotnej oraz temperaturę spalin. Zapłon paliwa odbywa sie poprzez automatyczną energooszczedną zapalarkę.

1.1 Funkcje

- zapłon i spalanie paliwa
- kontrola transferu ciepła do systemu wodnego
- czyszczenie kotła i usuwanie popiołu do pojemnika
- odprowadzanie spalin

2 Przed pierwszym uruchomieniem

Zagrożenie

Śmierć, obrażenia lub szkody spowodowane brakiem, usterką, ominięciem urządzeń zabezpieczających lub części kotła

- należy dokładnie sprawdzić urządzenia zabezpieczające i części kotła pod kątem prawidłowego i zgodnego z przeznaczeniem działania
- nie należy modyfikować ani omijać urządzeń zabezpieczających
- wykonać natychmiastowe naprawy w przypadku awarii lub usterki
- miejsce, położenie i funkcja wszystkich urządzeń zabezpieczających muszą być znane

Ostrzeżenie

Niebezpieczeństwo zmiażdżenia przez ruchome części znajdujące się w pobliżu systemu ekstrakcji paliwa, usuwania popiołu i rusztów paleniskowych

- upewnij się, że w strefie zagrożenia nie znajdują się żadne osoby
- nie dotykaj żadnych części mechanicznych
- nie stawać na kotle
- nie pozostawiaj żadnych obcych części (narzędzi itp.) w kotle

Zagrożenie

Zagrożenia wynikające z nieprzewidywalnych warunków pracy

Pierwsze uruchomienie przez osoby nieprzeszkolone lub nieuprawnione

- włączenie / pierwsze uruchomienie musi być wykonane przez firmę Hargassner lub osoby przeszkolone.

2.1 Kontrole przed pierwszym uruchomieniem

- bezpieczeństwo na miejscu oraz instalacje wodno-kanalizacyjne i elektryczne
- instalacja kotła
- sprawdź wszystkie niezbędne komponenty
  - sprawdź prawidłowy montaż, działanie, obroty wszystkich silników itp.
  - sprawdź prawidłowe położenie ceramiki w komorze spalania

2.2 Rozpocznij uruchomienie

Po prawidłowym zainstalowaniu kotła i sprawdzeniu wszystkich wymaganych urządzeń zabezpieczających, kocioł można uruchomić zgodnie z listą kontrolną uruchomienia w książce lub w protokole.

UWAGA

Kocioł musi zostać uruchomiony przez instalatora posiadającego świadectwo uruchomienia Hargassner. Wypełnioną listę kontrolną uruchomienia należy odesłać do firmy Hargassner wraz z numerem uruchomienia w ciągu 30 dni od uruchomienia, w przeciwnym razie gwarancja wygasa. Kopia pozostaje w książce uruchomienia na miejscu.

2.3 Instrukcje klienta

• wyjaśnij częstotliwość czyszczenia i konserwacji
• wyjaśnij kontrole przed każdym uzupełnieniem paliwa
• wyjaśnij, jak obsługiwać kocioł i rozwiązywać problemy

2.4 Pierwsze uruchomienie kotła

Po zakończeniu trybu pierwszego uruchomienia kocioł może zacząć pracować.

- napełnij zasobnik peletem
- przełącz kocioł w tryb Auto
- kocioł uruchamia się automatycznie, gdy będzie taka potrzeba

2.5 Ustawienia recyrkulacji

☞domyślne ustawienie recyrkulacji to pozycja **2**

2.6 Ustawienie klapy powietrza pierwotnego

☞domyślne ustawienie klapy powietrza pierwotnego to pozycja 3

2.7 Przeglądy przed uruchomieniem kotła

- sprawdź ciśnienie wody w obiegach kotła, obiegach grzewczych, obiegach CWU i bufora
- zwróć uwagę na wyświetlacz powiadomień (komunikaty o błędach i status kotła)
- usuń wszelkie błędy

2.8 Napełnienie dziennego zbiornika na pellet

	Ostrzeżenie
	Chronić paliwo przed wilgocią

3 Panel sterowania

	Zagrożenie
	Nieprawidłowe działanie jednostki sterującej **Ryzyko obrażeń, uszkodzenia kotła w przypadku nieprzewidywalnych trybów pracy** • tylko osoby przeszkolone powinny obsługiwać kocioł/ sterownik kotła • dostęp do wszystkich funkcji centrali jest chroniony kodami ustawienia serwisowe i ustawienia instalatora kodów nie wolno przekazywać osobom nieupoważnionym

3.1 Ekran główny

Po upływie ustawionego czasu sterownik automatycznie przełącza się na ekran główny.
❒naciśnięcie ekranu dotykowego powoduje powrót do menu standardowego

3.2 Ekran dotykowy

Panel sterowania został zaprojektowany jako ekran dotykowy. Ekran dotykowy można obsługiwać na różne sposoby:

☞naciskając ekran dotykowy
- naciśnij przycisk
- wprowadzaj znaki za pomocą klawiatury
- naciśnij, przytrzymaj i przesuń, aby zmienić wartość

☞przesuwając palcem po ekranie dotykowym
- przesuń w pionie ekran dotykowy, aby uzyskać dostęp do menu Informacje
- przesuń palcem w poziomie po ekranie dotykowym, aby uzyskać dostęp do ustawień

☞wróć do poprzedniego menu za pomocą

☞wróć do menu standardowego za pomocą
☞możliwe z każdego menu

☞wybierz tryb pracy za pomocą

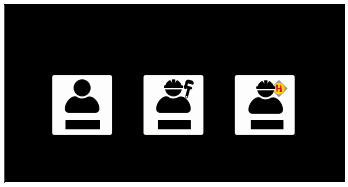

☞wybierz ustawienia klienta, instalatora i serwisu za pomocą
lub przesuwając palcem w prawo w menu Standard
☞wybierz parametry klienta, instalatora lub usługi

3.3 Menu Standard

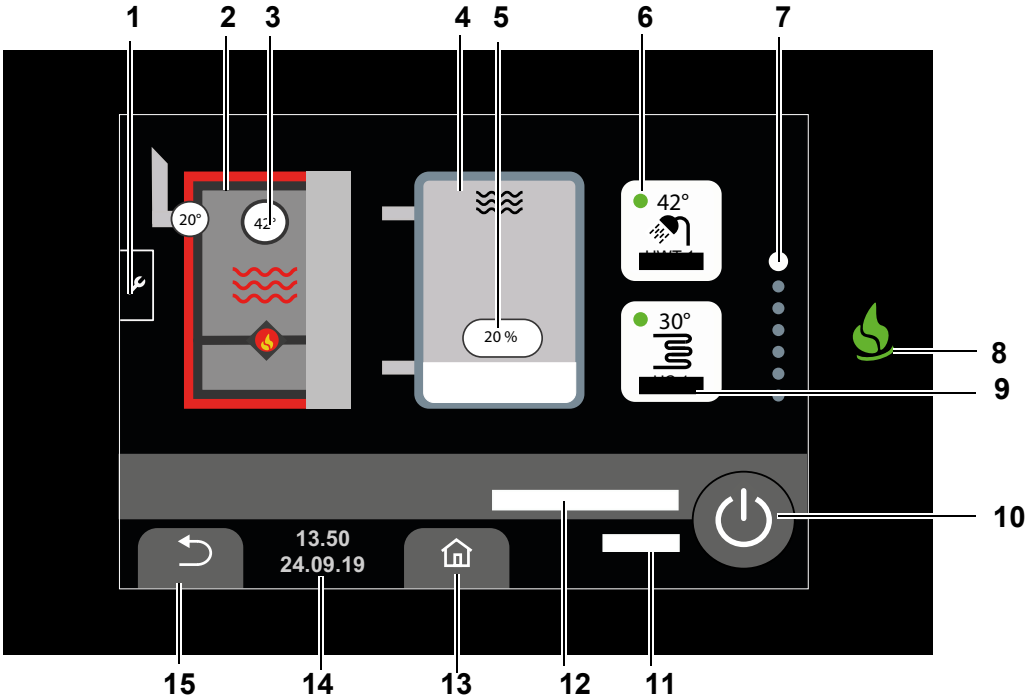

Poz.	Opis		Funkcje
1	Ustawienia	Naciśnij przycisk lub przesuń palcem w prawo	Wybierz ustawienia klienta, instalatora i serwisowe ⇨ patrz ""8 Menu Ustawienia"" na stronie 22
2	Kocioł	Naciśnij symbol kotła	Wybierz stronę informacyjną kotła ⇨ patrz „6.1 Kocioł” na stronie 18 Wyświetlacz temperatury kotła
3	Temperatura kotła		Wyświetlanie aktualnej temperatury kotła
4	Bufor (opcjonalnie)	Naciśnij symbol bufora	Wybierz stronę informacyjną bufora ⇨ patrz ""6.2 Powrót"" na stronie 18
5	Poziom napełnienia bufora		Wyświetlanie poziomu napełnienia bufora
6	Zbiornik CWU	Naciśnij przycisk	Wybierz stronę informacyjną zbiornika CWU • zielony: co najmniej 1 pompa CWU pracuje • szary: brak działającej pompy CWU ⇨ patrz "6.4 zbiornik CWU" na stronie 18
7	Pozycja		Wyświetlanie pozycji
8	Lampka funkcyjna		Wyświetlanie aktualnego stanu kotła • zielony: kocioł włączony • niebieski: kocioł wyłączony lub w trybie pracy ręcznej • żółty: dostępny komunikat informacyjny • czerwony: dostępny komunikat o błędzie
9	Obieg grzewczy	Naciśnij przycisk	Strona informacyjna obiegów grzewczych • zielony: co najmniej 1 pompa obiegu grzewczego pracuje • szary: nie pracuje pompa obiegu grzewczego ⇨ patrz ""6.5 Obieg grzewczy"" na stronie 19
10	Funkcja	Naciśnij przycisk	Wyświetlanie trybu pracy Wybierz tryb pracy kotła • wyłączony • auto • zbiornik CWU • tryb testowy • tryb pracy ręcznej
11	Temperatura zewnętrzna		Wyświetlanie aktualnej temperatury zewnętrznej
12	Stan pracy		Wyświetlanie aktualnego stanu pracy ⇨ patrz ""5 Wskaźniki stanu kotła"" na stronie 17 17
13	Menu standardowe	Naciśnij przycisk	Wybierz menu standardowe
14	Data		Wyświetlanie aktualnej daty i godziny
15	Powrót	Naciśnij przycisk	Powrót do poprzedniego menu

4 Tryby pracy

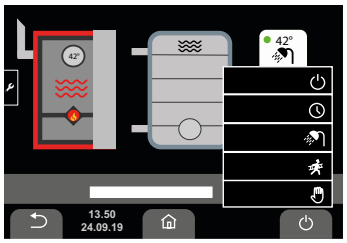

❒wybierz tryb pracy w menu standardowym

Wyłączony
Kocioł na pelet jest wyłączony. Ekran dotykowy nadal pokazuje wszystkie aktualne informacje.
☞brak sterowania obiegami grzewczymi (z wyjątkiem funkcji ochrony przed zamarzaniem)
☞pompy wyłączone i zawory mieszające zamknięte

Automatyczny
Tryb standardowy, w którym instalacja grzewcza pracuje zgodnie z zadanymi wartościami dotyczącymi zapotrzebowania, temperatury i czasów włączenia/wyłączenia

Zbiornik CWU
Kocioł służy wyłącznie do podgrzewania ciepłej wody użytkowej, a nie do podgrzewania ogrzewania podłogowego lub grzejników
☞obiegi grzewcze nie są sterowane

Tryb testowy
Przycisk ręcznego włączania lub wyłączania kotła podczas testów emisji

- **pełne obciążenie:** Jeśli podłączony jest bufor, naciśnij ten przycisk, aby jednostka sterująca automatycznie przeszła na pomiar pełnego obciążenia.
- **pusty bufor:** Naciśnij ten przycisk, aby wyłączyć wszystkie zaprogramowane funkcje sterowania kotłem. Kocioł pracuje przy pełnym obciążeniu, zakłada bardzo niskie temperatury zewnętrzne i stara się przetransportować jak najwięcej ciepła do systemu grzewczego. Wszystkie urządzenia regulacyjne, takie jak zawory termostatyczne i automatyczne zawory sterujące, muszą być otwierane ręcznie, aby zapewnić transfer wymaganej ilości ciepła. Ta funkcja kończy się automatycznie po 2 godzinach.

Jeśli naciśnięty zostanie przycisk trybu testowego i nie jest podłączony bufor, jednostka sterująca oferuje dwie opcje: pomiar pełnego obciążenia lub pomiar obciążenia częściowego.

- **pomiar obciążenia częściowego:** Wszystkie zaprogramowane funkcje sterowania są wyłączone w funkcji pomiaru obciążenia częściowego. Kocioł kontroluje spalanie do 100% (pełne obciążenie). Po 15 minutach pełnego obciążenia moc cieplna zostaje zmniejszona do 50% (obciążenie częściowe). Po 5 minutach częściowego obciążenia wyświetlany jest komunikat Rozpocznij pomiar w trybie testowym.

Tryb pracy ręcznej
Do ręcznego testowania poszczególnych funkcji kotła, takich jak siłowniki, silniki napędowe, pompy i czujniki
Uwaga: wszystkie automatyczne funkcje sterowania są wyłączone

5 Wskaźniki stanu kotła

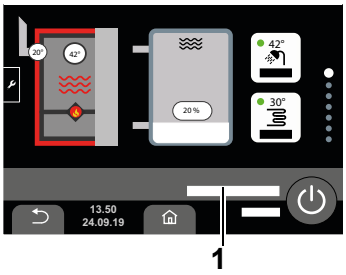

Regulator wykorzystuje wartości temperatur i spalin do wykrywania stanu pracy kotła. Stan pracy kotła wyświetlany jest w menu Standard **(1)**.

Wyłączony (gotowy)
Kocioł przechodzi w stan "Off (gotowość)", gdy nie ma zapotrzebowania na ciepło

Monitorowanie zapłonu
Paliwo jest transportowane do komory spalania, a system monitoruje, czy pozostały żar ulegnie samozapłonowi.

Zapłon/Rozpalanie
Rozpoczyna się elektryczny zapłon i rozpoczyna się proces rozpalania.

Spalanie
Kocioł steruje mocą wentylatora wyciągowego (ilością powietrza) w zależności od zapotrzebowania na ciepło i wymaganej temperatury kotła, a optymalną ilością paliwa w zależności od sygnału sondy lambda w zależności do zawartości tlenu w spalinach

☞ zakres mocy kotła lub mocy cieplnej 30-100%

Wygaszanie
Kocioł przechodzi w tryb wygaszania po osiągnięciu odpowiednich parametrów ustawionych w menu serwis

Tryb uśpienia (czuwanie)
Gdy zapotrzebowanie na ciepło spadnie poniżej minimalnej mocy kotła, stan przechodzi w tryb uśpienia.

Odpopielanie
Ruszt otwiera się i ponownie zamyka dwukrotnie. Popiół spada do popielnika. Po tym kocioł powraca do poprzedniego stanu

6 Menu informacyjne

- naciśnij odpowiednie symbole w menu standardowym
  lub
- przesuń palcem w pionie w menu standardowe, aby uzyskać dostęp do menu Info

6.1 Kocioł

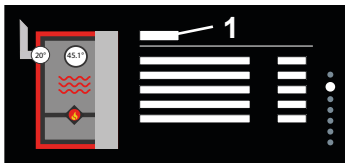

- aktualny stan kotła (1)
- temperatura spalin
- temperatura kotła
- aktualne wartości rzeczywiste kotła
  - prędkość wentylatora wyciągowego
  - przepływ
  - O2 (wartość tlenu resztkowego) w spalinach w % - mierzone na sondzie lambda

6.2 Powrót

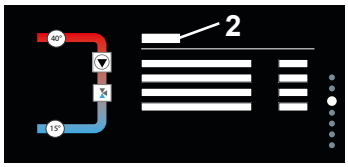

Strona informacyjna powrotu

- stan pracy pompy powrotu (2)
  - pompa powrotu nie pracuje
  - pompa powrotu pracuje
- status pracy zaworu mieszającego powrotu
- temp. powrotu zadana
- temp. powrotu aktualna/bieżąca

6.3 Bufor (opcjonalnie)

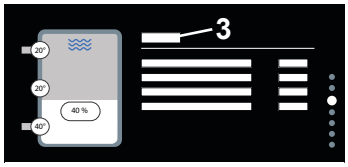

Strona informacyjna bufora (opcjonalnie)

- aktualny stan bufora **(3)**
- temperatury bufora
- poziom napełnienia bufora - pokazuje ilość zmagazynowanego ciepła w %
  - wypełniony: biały
  - niewypełniony: szary
- aktualne wartości rzeczywiste kotła
  - poziom napełnienia bufora w %
  - stan pracy pompy bufora
  - status pracy zaworu mieszającego powrotu
  - powrót ustawiony
  - powrót rzeczywisty - pokazuje ilość zmagazynowanego ciepła w %

6.4 Zbiornik CWU

Strona informacyjna zbiornika CWU

- aktualny stan zbiornika CWU (4)
- aktualny stan pompy zbiornika CWU
  - pompa zbiornika CWU nie pracuje
  - pompa zbiornika CWU pracuje
- aktualna temperatura zbiornika CWU
  - ustaw temperaturę zbiornika CWU za pomocą i
  - ustaw czas ładowania za pomocą

Producent: HARGASSNER Heiztechnik der *Zukunft* A-4952 Weng, Austria Tel.: +43/7723/5274-0 Fax: +43/7723/5274-5 office@hargassner.at

6.5 Obieg grzewczy

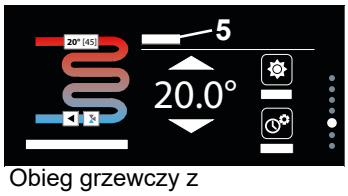

Obieg grzewczy z ogrzewaniem podłogowym

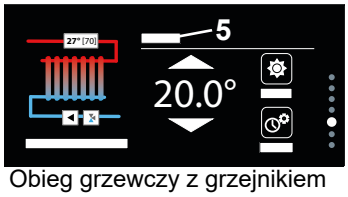

Obieg grzewczy z grzejnikiem

Strona informacyjna obiegu grzewczego
- aktualny stan obiegu grzewczego (5)
- aktualna temperatura obiegu grzewczego
- aktualny stan pompy obiegu grzewczego
  - pompa obiegu grzewczego nie pracuje ◀
  - pompa obiegu grzewczego pracuje ◀

Ustaw dzienną temperaturę pokojową za pomocą ▲ i ▼

Ustaw tryb obiegu grzewczego
- **wyłączony** Obieg grzewczy jest wyłączony (z wyjątkiem funkcji ochrony przed zamarzaniem)
- **automatyczny**
  Obieg grzewczy działa zgodnie z ustawieniami programu czasowego
- **ciągła redukcja**
  Obieg grzewczy stale obniża się do zadanej temperatury obniżonej
- **ciągłe ogrzewanie** Obieg grzewczy stale nagrzewa się do zadanej dziennej temperatury pokojowej
- **1x ogrzewanie**
  Obieg grzewczy nagrzewa się do zadanej dziennej temperatury pokojowej i podczas kolejnego cyklu grzania powraca do trybu automatycznego (lub najpóźniej po 24 godzinach)
- **1x redukcja**

Obieg grzewczy obniża się do zadanej temperatury obniżonej i podczas następnego cyklu grzewczego (lub najpóźniej po 24 godzinach) powraca do trybu automatycznego.

❒ustaw czasy grzania za pomocą

6.6 Statystyka

Strona informacyjna o aktualnych godzinach pracy
- czas pracy kotła
- czas pracy sondy lambda
- czas pracy zaworu mieszającego (otwarty)
- czas pracy zaworu mieszającego (zamknięty)
- czas spalania

6.7 System

Strona informacyjna systemu
- identyfikator systemu
- adres IP
- adres MAC

7 Tryb obsługi ręcznej

Ostrzeżenie

Ryzyko obrażeń z powodu nieprzewidywalnych warunków pracy
- podczas pracy w trybie ręcznym nie ma automatycznego monitorowania wyłączników krańcowych i silników
- ☞cofanie ślimaków tylko przez krótki czas (maks. 2 sekundy)
- obsługa ręczna może być wykonywana wyłącznie przez specjalnie przeszkolone osoby

Tryb obsługi ręcznej służy do:
- sprawdzenia wszystkich funkcji elektrycznych
- ręcznej obsługi napędów w przypadku awarii lub w celach kontrolnych

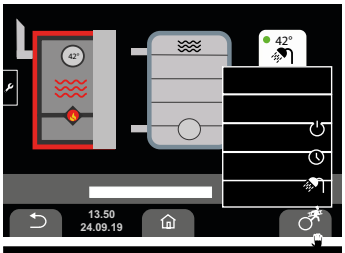

Przejdź do przeglądu obsługi ręcznej za pomocą
z menu standardowego

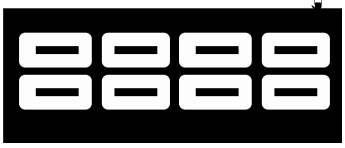

❒wybierz tryb obsługi ręcznej

Silnik podajnika

praca ręczna do przodu i do tyłu, aby napełnić podajnik ślimakowy
naciśnij przycisk Wstecz tylko na chwilę
☞naciśnij na krótko przycisk Wstecz

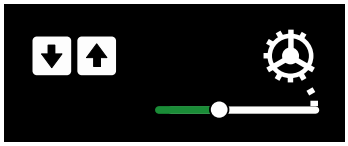

Użyj. aby dostosować prędkość
- 0 %
- 100 %

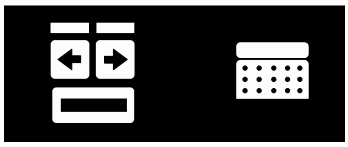

Ruszt przesuwny
- otwórz i zamknij ruszt przesuwny za pomocą
- jednokrotne naciśnięcie przycisku otwiera i zamyka przesuwny ruszt

☞wytworzony popiół spada do popielnika
☞naciśnij przycisk po każdym czyszczeniu kotła

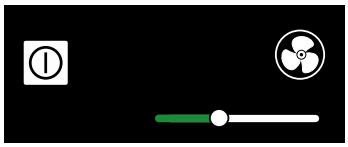

Wentylator wyciągowy

Kontrola działania wentylatora wyciągowego
❒uruchom wentylator wyciągowy za pomocą
☞ (zielony) wentylator wyciągowy włączony
użyj aby dostosować prędkość
☞ osiągnięta prędkość: ok. 2600 obr/min
☞ jeśli występuje duże odchylenie, czujnik Halla jest uszkodzony

Zawór mieszający powrotu

sprawdzenie działania i kierunku obrotu zaworu mieszającego
❒zamknij i otwórz za pomocą

↳zawór jest zamknięty, gdy ciepło nie wychodzi na ogrzewanie systemu (obieg grzewczy). W tym czasie zapewniona jest maksymalna ochrona powrotu - ciepło na instalację nie jest przekazywane (obieg grzewczy).
↳zawór jest otarty, gdy ciepło wychodzi na ogrzewanie systemu (obieg grzewczy) - w tym czasie zapewniona jest też cząstkowa ochrona powrotu - ciepło jest przekazywane na instalację (obieg grzewczy).Gdy temperatura powrotu zostanie osiągnięta, układ sterowania otworzy zawór mieszający, aby utrzymać stałą temperaturę powrotu i zadaną temperaturę na instalacji.

Zawór mieszający obiegu grzewczego
Kontrola działania i obrotów zaworu obiegu grzewczego

❒zamknij i otwórz za pomocą ▼▲

Pompy
Kontrola działania lub krótkotrwała praca pomp
Nacisnąć przycisk pompy zbiornika CWU lub pompy bufora

Zapłon/Rozpalanie
Kontrola działania zapłonu

Sonda lambda

❒ **rozpocznij test sondy lambda, naciskając Start test**
- sonda lambda nagrzewa się
- przeprowadzany jest test sondy lambda (pomiar O2)
  - wyświetlany jest wynik testu sondy lambda

❒ przerwij test sondy lambda za pomocą ⏻

Wejścia / czujniki

(zielony): styk zamknięty

(czerwony): styk przerwany

- STB (wyłącznik temperaturowy bezpieczeństwa)
  ☞**czerwony:** STB wyzwolony, wtyczka odłączona lub przerwanie kabla
- wyłącznik popielnika
  ☞**czerwony:** wyciągnięta wtyczka lub przerwanie kabla
- żądanie zewnętrzne
  ☞**czerwony:** wyciągnięta wtyczka lub przerwanie kabla
- poziom napełnienia
  ☞**czerwony:** wyciągnięta wtyczka lub przerwanie kabla

8 Menu ustawień

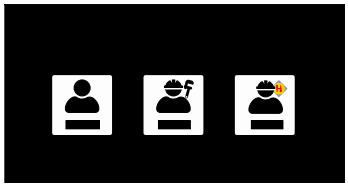

❒ Przesuń palcem od lewej do prawej w menu Standard

❒Wywołaj informacje i listę błędów za pomocą

❒Przejdź do żądanego menu ustawień za pomocą , lub

- klient
- instalator
- serwis

8.1 Klient

Przycisk prowadzi do ustawień klienta

8.2 Instalator

Przycisk prowadzi do ustawień instalatora

- umożliwia zaawansowane ustawienia kotła i jest dostępny tylko dla zarejestrowanych instalatorów i pracowników serwisu firmy Hargassner
- podstawowa parametryzacja zależy od odpowiedniej konfiguracji systemu grzewczego
- kod: 33

⇨ patrz ""10 Ustawienia instalatora"" na stronie 25

8.3 Serwis

Przycisk prowadzi do ustawień serwisowych

- umożliwia zmianę większej liczby szczegowych parametrów i jest dostępna tylko dla personelu serwisowego.
- podstawowa parametryzacja zależy od odpowiedniej konfiguracji systemu grzewczego

⇨ patrz instrukcja serwisowa

Uwaga: Ustawienia instalatora i serwisowe są zabezpieczone kodem. Zmieniać je może tylko personel serwisowy, ponieważ źle dobrane parametry serwisowe mogą mieć negatywny wpływ na działanie instalacji grzewczej.

Producent: HARGASSNER Heiztechnik der *Zukunft* A-4952 Weng, Austria Tel.: +43/7723/5274-0 Fax: +43/7723/5274-5 office@hargassner.at

9 Ustawienia klienta (użytkownika)

❒przesuń palcem od lewej do prawej w menu Standard

❒wybierz ustawienia klienta za pomocą

❒wybierz grupę parametrów lub wyszukaj parametr za pomocą

❒wybierz następny parametr za pomocą i

❒dokonaj wyboru

- 17:00 (czarny) brak wyboru
- 17:00 (zielony) dokonany wybór

❒ zmień wartości za pomocą i
☞otwórz klawiaturę numeryczną, naciskając wartość

❒przywróć ustawienia fabryczne za pomocą
☞szary, gdy ustawione wartości są identyczne z ustawieniami fabrycznymi
☞ustawienia fabryczne są wyświetlane na ekranie dotykowym

potwierdź i zapisz za pomocą
☞ szary, gdy ustawione wartości są zapisane
☞ zielony, gdy ustawione wartości zostały zmienione, ale nie zostały jeszcze zapisane

❒ przerwij wpis za pomocą
☞szary, gdy ustawione wartości są zapisane
☞czerwony, gdy ustawione wartości zostały zmienione, ale nie zostały jeszcze zapisane

pobierz informacje za pomoc

9.1 Lista parametrów - klient

Menu	Oznaczenie	Opis
B1-1	Zbiornik CWU 1 zegar tygodniowy	Ustaw czas ładowania zbiornika CWU 1 (zegar tygodniowy)
B1-1	Zbiornik CWU 1 zegar dzienny Pon-Nie	Ustaw czas ładowania zbiornika CWU 1 (zegar dzienny)
B1-2	Temperatura zadana zbiornika CWU 1	Temperatura zadana CWU
BA-1	Zbiornik CWU A zegar dzienny Pon-Nie	Ustaw czas ładowania zbiornika CWU A (zegar dobowy)
BA-1	Zbiornik CWU A zegar tygodniowy	Ustaw czas ładowania zbiornika CWU A (zegar tygodniowy)
BA-2	Temperatura zadana zbiornik CWU A	Temperatura zadana CWU
E1	Wyświetlacz w trybie czuwania	Aktywuj lub dezaktywuj funkcję czuwania wyświetlacza
E1a	Wyświetlacz w trybie czuwania po	Czas, po którym wyświetlacz przechodzi w stan czuwania
E2	Wyświetlacz główny po	Czas, po którym wyświetlacz automatycznie pokazuje ekran główny (wygaszacz ekranu)
E3	Jasność wyświetlacza	Dostosuj jasność podświetlenia
E4	Język systemu	Wszystkie operacje wykonywane są w wybranym języku
E5	Uzyskać czas	Aktualny czas jest pobierany z Internetu po wybraniu "Automatyczny"
E5a	Czas	Ręczne wprowadzanie; po połączeniu z Internetem ustawiane jest automat.
E6	Strefa czasowa	Ustaw sterfę czasową
E7	Ekran główny	Parametry wyświetlane na ekranie głównym

Hk1-1	Obieg grzewczy 1 zegar tygodniowy	Ustawienia czasów ogrzewania obiegu grzewczego 1 (zegar tygodniowy)
Hk1-1	Obieg grzewczy 1 zegar dzienny Pon-Nie	Ustawienia czasów ogrzewania obiegu grzewczego 1 (zegar dzienny)
Hk1-2	Obieg grzewczy 1 dzienna (doba) temp. pokojowa	Temperatura zadana w pomieszczeniu
Hk1-3	Obieg grzewczy 1 redukcja temperatury pomieszczenia	Tolerowana temperatura pomieszczenia w okresach obniżenia temp. (poza okresami ogrzewania)
Hk2-1	Obieg grzewczy 2 zegar tygodniowy	Ustawienia czasów ogrzewania obiegu grzewczego 2 (zegar tygodniowy)
Hk2-1	Obieg grzewczy 2 zegar dzienny Pon-Nie	Ustawienia czasów ogrzewania obiegu grzewczego 1 (zegar dzienny)
Hk2-2	Obieg grzewczy 2 dzienna (doba) temp. pokojowa	Temperatura zadana w pomieszczeniu
Hk2-3	Obieg grzewczy 2 redukcja temperatury pomieszczenia	Tolerowana temperatura pomieszczenia w okresach obniżenia temp. (poza okresami ogrzewania)
HkA-1	Obieg grzewczy A zegar tygodniowy	Ustawienia czasów ogrzewania obiegu grzewczego A (zegar tygodniowy)
HkA-1	Obieg grzewczy A zegar dzienny Pon-Nie	Ustawienia czasów ogrzewania obiegu grzewczego A (zegar dzienny)
HkA-2	Obieg grzewczy A dzienna (doba) temp. pokojowa	Temperatura zadana w pomieszczeniu
HkA-3	Obieg grzewczy A redukcja temperatury pomieszczenia	Tolerowana temperatura pomieszczenia w okresach obniżenia temp. (poza okresami ogrzewania)
Hk-11	Wszystkie obiegi grzewcze wyłączone powyżej temperatury na zewnątrz	Wszystkie obiegi grzewcze są wyłączane, gdy średnia temperatura zewnętrzna przekroczy tę wartość (niezależnie od czasów ogrzewania)
Hk-12	Wszystkie obiegi grzewcze wyłączone powyżej (redukcja dzienna)	Jeżeli średnia temperatura zewnętrzna przekroczy tę wartość podczas redukcji dziennej (pomiędzy okresami grzewczymi), zredukowane obiegi grzewcze są wyłączane
Hk-13	Wszystkie obiegi grzewcze wyłączone powyżej (redukcja nocna)	Jeżeli średnia temperatura zewnętrzna przekroczy tę wartość podczas redukcji dziennej (pomiędzy okresami grzewczymi), zredukowane obiegi grzewcze są wyłączane

Producent: HARGASSNER Heiztechnik der *Zukunft* A-4952 Weng, Austria Tel.: +43/7723/5274-0 Fax: +43/7723/5274-5 office@hargassner.at

10 Ustawienia instalatora

❒przesuń palcem od lewej do prawej w menu Standard

❒wybierz ustawienia instalatora za pomocą

❒wprowadź kod instalatora i potwierdź

❒wybierz grupę parametrów lub wyszukaj parametr za pomocą

❒wybierz następny parametr za pomocą i

❒dokonaj wyboru

- 17:00 (czarny) brak wyboru
- 17:00 (zielony) dokonany wybór

❒zamień wartości za pomocą i

☞otwórz klawiaturę numeryczną, naciskając wartość

❒przywróć ustawienia fabryczne za pomocą

☞szary, gdy ustawione wartości są identyczne z ustawieniami fabrycznymi

❒potwierdź i zapisz za pomocą

☞ szary, gdy ustawione wartości są zapisane

☞ zielony, gdy ustawione wartości zostały zmienione, ale nie zostały jeszcze zapisane

❒przerwij wpis za pomocą

☞ szary, gdy ustawione wartości są zapisane

☞ czerwony, gdy ustawione wartości zostały zmienione, ale nie zostały jeszcze zapisane

❒odzyskaj informacje za pomocą

☞ wszystkie wartości muszą zostać sprawdzone przez instalatora i ustawione zgodnie z odpowiednim schematem ogrzewania przed uruchomieniem.

10.1 Lista parametrów instalatora

Menu	Oznaczenie	Opis
A1	Obieg grzewczy 1	Rodzaj obiegu grzewczego
A1a	Obieg grzewczy 1 Sterowanie zaworem miesz.	Określa, czy obieg grzewczy ma być uruchamiany zaworem mieszającym
A2	Obieg grzewczy 1 stromość (nachylenie, spadek)	"Określa temperaturę zasilania na podstawie temperatury zewnętrznej; dla grzejników"
A2	Obieg grzewczy 1 stromość	"Określa temperaturę zasilania na podstawie temperatury zewnętrznej; dla ogrzewania podłogowego
A3	Obieg grzewczy 1 minimalna temp. zasilania	Ustawienia minimalnej temperatury zasilania dla ogrzewania podłogowego
A3	Obieg grzewczy 1 minimalna temp. zasilania	Ustawienia minimalnej temperatury zasilania dla grzejników
A4	Obieg grzewczy 1 max. temp. zasilania	Ustawienia max. temperatury zasilania dla ogrzewania podłogowego
A4	Obieg grzewczy 1 max. temp. zasilania	Ustawienia max. temperatury zasilania dla grzejników
A5	Obieg grzewczy 1 czas pracy zaworu miesz.	Czas pracy (zamk./otw.) zaworu mieszającego obiegu grzewczego
A6	Obieg grzewczy 1Pilot zdalnego ster. FR35	Aktywacja lub dezaktywacja
A7	Temp.załączenia pompy obiegu grzewczego	Pompa włącza się od tej temperatury (kotła lub bufora)

A11	Obieg grzewczy 2	Rodzaj obiegu grzewczego
A11a	Obieg grzewczy 2 Ster. zaworem miesz.	Określa, czy obieg grzewczy ma być uruchamiany zaworem mieszającym
A12	Obieg grzewczy 2 stromość	Określa temperaturę zasilania na podstawie temperatury zewnętrznej; dla grzejników
A12	Obieg grzewczy 2 stromość	Określa temperaturę zasilania na podstawie temperatury zewnętrznej; dla ogrzewania podłogowego
A13	Obieg grzewczy 2 min. temp. zasilania	Ustawienia minimalnej temperatury zasilania dla grzejników
A13	Obieg grzewczy 2 minimalna temp. zasilania	Ustawienia max. temperatury zasilania dla ogrzewania podłogowego
A14	Obieg grzewczy 2 maksymalna temp. zasil.	Ustawienia max. temperatury zasilania dla grzejników
A14	Obieg grzewczy 2 maksymalna temp. zasil.	Ustawienia max. temperatury zasilania dla ogrzewania podłogowego
A15	Obieg grzewczy 2 czas pracy zaworu miesz.	Czas pracy (zamk./otw.) zaworu mieszającego obiegu grzewczego
A16	Obieg grzewczy 2 Pilot zdalnego ster. FR35	Aktywacja lub dezaktywacja
A17	Temperatura załącz. pompy obiegu grzew.	Pompa włącza się od tej temperatury (kotła lub bufora)
A61	Obieg grzewczy A	Rodzaj obiegu grzewczego
A61a	Obieg grzewczy A Ster. zaworem miesz.	Określa, czy obieg grzewczy ma być uruchamiany zaworem mieszającym
A62	Obieg grzewczy A stromość	Określa temperaturę zasilania na podstawie temperatury zewnętrznej; dla grzejników
A62	Obieg grzewczy A stromość	Określa temperaturę zasilania na podstawie temperatury zewnętrznej; dla ogrzewania podłogowego
A63	Obieg grzewczy A minimalna temp. zasilania	Ustawienia minimalnej temperatury zasilania dla grzejników
A63	Obieg grzewczy A minimalna temp. zasilania	Ustawienia max. temperatury zasilania dla ogrzewania podłogowego
A64	Obieg grzewczy A maksymalna temp. zasil.	Ustawienia max. temperatury zasilania dla grzejników
A64	Obieg grzewczy A maksymalna temp. zasil.	Ustawienia max. temperatury zasilania dla ogrzewania podłogowego
A65	Obieg grzewczy A czas pracy zaworu miesz.	Czas pracy (zamk./otw.) zaworu mieszającego obiegu grzewczego
A66	Obieg grzewczy A Pilot zdalnego ster. FR35	Aktywacja lub dezaktywacja
A67	Temp. załącz. pompy obiegu grzewczego A	Pompa włącza się od tej temperatury (kotła lub bufora)
B1	Zbiornik CWU 1	Zbiornik CWU na module HKM
B2	Zbiornik CWU 1 Histereza	Jeżeli zbiornik CWU spadnie poniżej ustawionej wartości B1-2 o tę wartość, CWU zostanie ponownie załadowany w czasie ładowania B1-1
B3	Zbiornik CWU1 minimum	Gdy zbiornik CWU spadnie poniżej tej minimalnej wartości, zostanie on natychmiast ponownie ładowany
B4	Zbiornik CWU 1 ochrona przed Legionellą	Kiedy ochrona przed bakteriami Legionella jest aktywna, zbiornik CWU jest ładowany ze zwiększoną szybkością zgodnie z temperaturą B5 i czasem B6 do zabicia Legionelli w zbiorniku
B5	Zbiornik CWU 1 Zadana temperatura ochrony przed Legionellą	Gdy ochrona przed bakteriami Legionella B4 jest aktywna, zbiornik jest ładowany ze zwiększoną szybkością zgodnie z tą temperaturą i czasem B6 do zabicia Legionelli w zbiorniku
B6	Zbiornik CWU1 Ochrona przed Legionellą zegar (licznik) tygodniowy	Gdy ochrona przed bakteriami Legionella B4 jest aktywna, zbiornik jest ładowany ze zwiększoną szybkością zgodnie z tą temperaturą B5 i tym razem w celu zabicia Legionelli w zbiorniku
B11	Zbiornik CWU A	Zbiornik CWU na płytce HC A
B32	Zbiornik CWU A Histereza	Jeżeli zbiornik CWU spadnie poniżej ustawionej wartości B-2 o tę wartość, CWU zostanie ponownie załadowany w czasie ładowania B-1
B33	Zbiornik CWU A minimum	Gdy zbiornik CWU spadnie poniżej tej minimalnej wartości, zostanie on natychmiast ponownie ładowany
B34	Zbiornik CWU A ochrona przed Legionellą	Kiedy ochrona przed bakteriami Legionella jest aktywna, zbiornik CWU jest ładowany ze zwiększoną szybkością zgodnie z temperaturą B35 i czasem B36 do zabicia Legionelli w zbiorniku
B35	Zbiornik CWU A Zadana temperatura ochrony przed Legionellą	Gdy ochrona przed bakteriami Legionella B34 jest aktywna, zbiornik jest ładowany ze zwiększoną szybkością zgodnie z tą temperaturą i czasem B36 do zabicia Legionelli w zbiorniku
B36	Zbiornik CWU A Ochrona przed Legionellą zegar (licznik) tygodniowy	Gdy ochrona przed bakteriami Legionella B34 jest aktywna, zbiornik jest ładowany ze zwiększoną szybkością zgodnie z tą temperaturą i czasem B35 do zabicia Legionelli w zbiorniku

B50	Ładowanie różnicowe zbiornika CWU	Po uruchomieniu zbiornik utrzymuje zadaną temperaturę, wymagane ciepło pobierane jest z bufora. Jeśli ładowanie różnicowe nie jest włączone, zbiornik będzie ładował tylko zgodnie z parametrami B2/B3 lub B32/B33
C1	Bufor	Zbiornik buforowy systemu grzewczego
C2	Temp.zadana kotła podczas ładow. bufora	Wymagana temperatura kotła niezbędna do ładowania bufora
C3a	Zatrzymaj ładowanie bufora od	Bufor jest ładowany do tego czujnika
C3b	Wyłącz, gdy czujnik bufora powyżej	Gdy temperatura na czujniku C3a jest wyższa od tej wartości, ładowanie bufora zostaje zakończone"
C4	Wymuszone ładowanie bufora	Akumulator zostanie w tym czasie w pełni naładowany, niezależnie od aktualnego stanu naładowania
C5a	Ochrona powrotu	Rodzaj zabezpieczenia powrotu kotła
C5b	Czas pracy zaworu mieszającego powrotu	Czas pracy zaworu mieszającego (patrz zabliczka znamionowa zaworu)
C6	Zewnętrzny obieg grzewczy - temperatura zadana	Kiedy kocioł otrzymuje zapotrzebowanie z zewnątrz na wejściu wtykowym ""EXT"", dostarcza wybraną temperaturę. Wejście jest bezpotencjałowe. otwarte = wyłączone / zmostkowane = ogrzewanie
C8	Ciepło resztkowe kotła do czujnika bufora	Gdy tylko temperatura kotła spadnie poniżej temperatury zgłaszanej przez wybrany czujnik zasobnika, ciepło resztkowe zostanie wyłączone
E10	Ochrona przed zamarzaniem: pompy włączone poniżej temperatury zewnętrznej	Pompy obiegu grzewczego są włączane poniżej tej temperatury
E10a	Zabezpieczenie kotła przed mrozem: pompa powrotu „Włączona” poniżej temp. kotła	Pompa powrotu jest włączana, gdy ta temperatura kotła spadnie poniżej
E11	Ochrona przed zamarzaniem: temp. zad. zasilania	Temp. zadana zasilania obiegu grzewczego funkcji ochrony przed zamarzaniem
E12	Przełączenie na redukcję dzienną	W tym czasie dla obiegu grzewczego jest dzień, poza nim noc. Obowiązują parametry redukcji (HK-12 i HK-13) w ustawieniach klienta
E13	Czujnik zewnętrzny	W przypadku braku czujnika zewnętrznego Pt1000 sterownik reguluje z fikcyjną wartością -10°C
E14	Zegar dzienny/tygodniowy	Zegar dzienny: każdy dzień jest taki sam; zegar tygodniowy: dni mogą mieć różne czasy ogrzewania

11 Pilot zdalnego sterowania

Za pomocą regulatora pokojowego można łatwo regulować temperaturę w pomieszczeniu, a także ustawić parametry ogrzewania i obniżania temperatury. Temperatury ogrzewania można ustawiać i zmieniać za pomocą regulatora pokojowego FR35. Dla każdego obiegu grzewczego można skonfigurować jeden regulator zdalnego sterowania, który można skonfigurować z temperaturą pokojową lub bez niej.

- 1 obieg grzewczy na rozszerzonej płytce sterującej (tylko cyfrowe zdalne sterowanie HC A FR35)
- 2 obiegi grzewcze na module rozszerzonym (HKM 0)

11.1 Pilot cyfrowy FR35

Regulator dostępny jest również w wersji bezprzewodowej.
Następujące opcje wyboru są dostępne na pilocie tylko wtedy, gdy kocioł jest w **trybie automatycznym:**

- wybór trybu pracy obiegu grzewczego
- wybór trybów na pilocie

Tryby pracy:

Wyłączony

obieg grzewczy jest wyłączony (z wyjątkiem funkcji ochrony przed zamarzaniem)

Automatyczny

obieg grzewczy działa zgodnie z ustawieniami programu czasowego

Ciągła redukcja

obwód grzewczy stale obniża się do ustawionej temperatury obniżonej

Ogrzewanie ciągłe

obieg grzewczy stale nagrzewa się do zadanej dziennej temp. pokojowej

1x ogrzewanie

obieg grzewczy nagrzewa się do zadanej dziennej temperatury pokojowej i podczas kolejnego cyklu grzania powraca do trybu automatycznego (lub najpóźniej po 24 godzinach)

1x redukcja

obieg grzewczy obniża się do ustawionej temperatury obniżonej i podczas następnego cyklu grzania powraca do trybu automatycznego (lub najpóźniej po 24 godzinach)

Dokładna regulacja temperatury w pomieszczeniu:

/ wzrost / spadek o 2 lub 3 °C

Lampka usterki:

świeci się, gdy w kotle wystąpi błąd

Producent: HARGASSNER Heiztechnik der *Zukunft* A-4952 Weng, Austria Tel.: +43/7723/5274-0 Fax: +43/7723/5274-5 office@hargassner.at

Rozdział IV: Czyszczenie i konserwacja

Zagrożenie

Ryzyko obrażeń z powodu ruchomych części

• unikaj dostępu do podajników lub silników, gdy kocioł pracuje
• prawidłowo zamocować i zablokować szufladę na popiół
• nie pracuj przy kotle, gdy ludzie znajdują się w strefie zagrożenia
• ślimaki należy czyścić i usuwać blokady wyłącznie przy użyciu odpowiednich narzędzi i gdy główny wyłącznik zasilania jest wyłączony i zablokowany
• noś obuwie ochronne

Zagrożenie

Porażenie prądem w wyniku kontaktu z zaciskami pod napięciem

- przestrzegaj tabliczek informacyjnych.
- odłącz zasilanie przed czyszczeniem lub konserwacją
  - wyłączyć i zablokować wyłącznik główny

Zagrożenie

Niebezpieczeństwo obrażeń przez dotarcie do strefy zagrożenia przy ponownym uruchomieniu

- po uruchomieniu głównego wyłącznika zasilania nie wolno nieostrożnie sięgać do strefy zagrożenia.
- przed przystąpieniem do prac przy kotle i jego wyposażeniu należy wyłączyć główny wyłącznik prądu i uniemożliwić jego ponowne włączenie, zabezpieczając go kłódką. Klucz przechowywać przy sobie na czas wykonywania prac. Klucz do kłódki przekazać tylko osobie odpowiedzialnej.
- naprawić usterkę.
- podczas ponownego uruchomienia sprawdzić, czy w strefie zagrożenia nie znajdują się żadne osoby

Zagrożenie

Ryzyko poparzenia materiałami łatwopalnymi

☞nie rozpylać łatwopalnych aerozoli na gorące powierzchnie (np. smarowanie ruchomych części w komorze spalania)

☞krople sprayu mogą spowodować wybuchowy pożar

- nie używaj łatwopalnych smarów
- niech kocioł (komora spalania) ostygnie
- **ryzyko pożaru w odkurzaczu**
- przed odkurzaniem pozostawić popiół do ostygnięcia

	Uwaga
	Powstawanie kurzu i dymu w wyniku nieszczelności kotła • powierzchnie uszczelniające należy czyścić wyłącznie alkoholem przemysłowym oraz suchą i miękką (niezarysowującą) szmatką • przed uruchomieniem upewnij się, że materiał czyszczący odparował **Brud i awaria kotła z powodu wydostającego się popiołu** • opróżnij i wyczyść zgodnie z instrukcją konserwacji • popiół może wydostać się, gdy pojemnik na popiół jest przepełniony • pojemnik na popiół musi być prawidłowo ustawiony i zablokowany z obu stron

☞podczas normalnej eksploatacji w materiale ogniotrwałym (ceramice) mogą pojawić się drobne pęknięcia. Są to pęknięcia naprężeniowe, które tworzą dylatację. Pękanie to jest istotne i nie prowadzi do pogorszenia działania, stąd ceramika nie jest objęta ochroną gwarancyjną

☞podane terminy czyszczenia i konserwacji są absolutnie konieczne dla bezpiecznej i czystej pracy kotła. Przestrzegaj przepisów krajowych i wynikających z nich przeglądów kominiarskich i częstotliwości czyszczenia podyktowanych tymi przepisami

1 Umowa serwisowa

Po podpisaniu umowy serwisowej z firmą Hargassner, czyszczenie i konserwacja odbywa się podczas corocznego serwisu wykonywanego przez autoryzowany personel Hargassner.
Serwis musi być przeprowadzany regularnie przez producenta (co rok do trzech lat), w zależności od przepisów w danym kraju. Ta usługa musi być wykonywana przez producenta lub przez przeszkolone i upoważnione osoby.

☞aby kocioł działał optymalnie, należy go dokładnie czyścić
☞przynajmniej raz w roku
☞po określonej liczbie godzin pracy w przypadku usterki
☞częstotliwość czyszczenia zmieni się lub skróci w zależności od jakości paliwa i zastosowania materiału niskiej jakości.

2 Czyszczenie i konserwacja

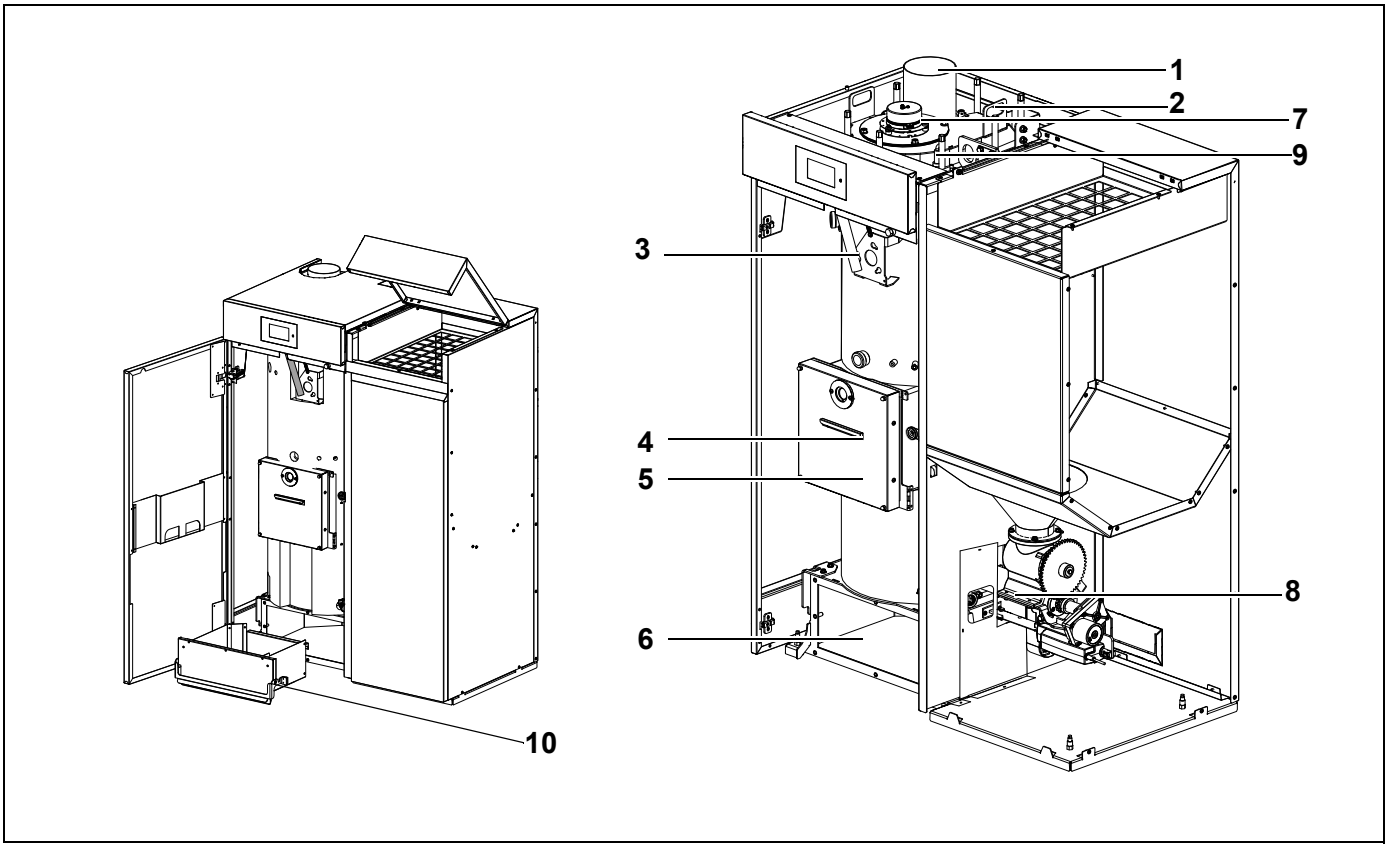

Poz.	Czynności w zakresie konserwacji	Częstotliwość czyszczenia (r = rocznie[a])
1	Wyczyścić przewód kominowy - czopuch	2x r
2	wyczyścić komorę dymnicy (miejsce zamontowania wentylatora)	2x r
3	Użyj dźwigni czyszczącej Odkręć zawirowacze i wyczyść komorę zawirowaczy"	Za każdym razem, gdy napełniasz zbiornik dzienny 1x r
4	Oczyść komorę dopalania za pomocą pogrzebacza (kontrola wizualna przez wziernik)	1x r (wymagane)
5	Oczyść komorę spalania za pomocą pogrzebacza	1 x r (wymagane)
6	Wyjąć popielnik i usunąć popiół spod rusztu	1x r
7	Zdemontuj wentylator wyciągowy i wyczyść obudowę i wirnik	1x r
8	Nasmaruj i sprawdź przekładnie podajnika	1x r
9	Odłącz, wyjmij i wyczyść sondę lambda	1x r
10	Opróżnić popielnik	w razie potrzeby

a. Przynajmniej raz w roku, najpóźniej po 4000 godz. pełnego obciążenia, 8000 godz. częściowego obciążenia lub po pojawieniu się komunikatu na panelu sterowania

☞ monitorowanie i okresy czyszczenia kotła są oparte na godzinach pracy i jakości paliwa.
☞ przestrzegaj przepisów krajowych oraz dyktowanych przez nie częstotliwości przeglądów i czyszczenia.

2.1 Przygotowanie do konserwacji i czyszczenia

- wyłączyć kocioł na sterowniku (BCE) (tryb pracy Off)
- niech kocioł ostygnie
- odłączyć kocioł od zasilania (wyłącznik główny Off)
- otwórz lewe drzwiczki pokrywy
- zdejmij górną pokrywę konserwacyjną
- poluzuj śruby z pokrywy konserwacyjnej (1)
- podnieś pokrywę konserwacyjną do góry, aby ją wyjąć
- usuń izolację (2)

2.2 Czyszczenie przewodu kominowego i dymnicy (miejsce montażu wentylatora)

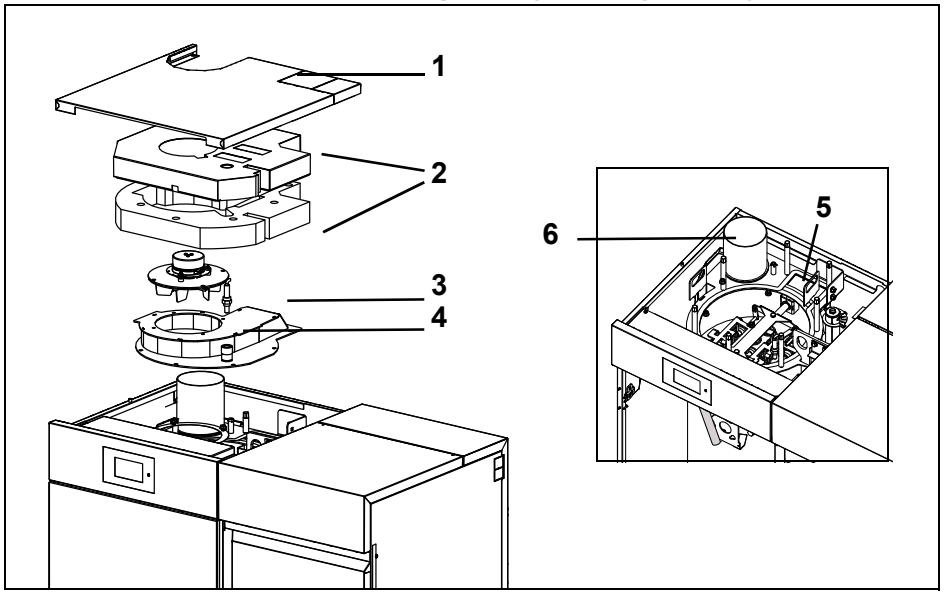

- odłącz sondę lambda **(4)** i wentylator wyciągowy
- zwróć uwagę na wtyczki
- podnieś izolację **(2)** i obudowę wentylatora wyciągowego **(3)**
- oczyścić skrzynkę zwrotną **(5)** i rurę spalinową **(6)**
- w razie potrzeby wymień uszczelkę z pianki silikonowej 15x5 mm

2.3 Czyszczenie zawirowaczy i komory zawirowaczy

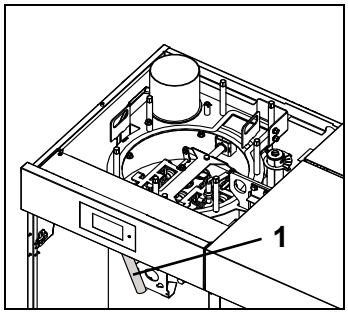

❒ uruchomić dźwignię czyszczenia **(1)** za każdym razem, gdy napełniasz pojemnik dzienny

Coroczne czyszczenie

❒ zdemontuj obudowę wentylatora wyciągowego

❒ odkręć zawirowacze i wyczyść przestrzeń zawirowaczy

2.4 Czyszczenie wentylatora wyciągowego

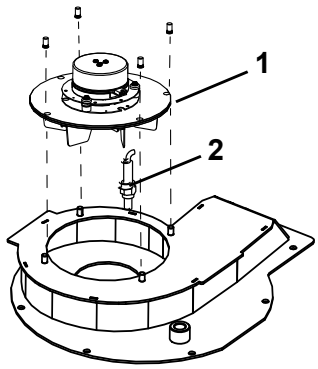

❒ **zdemontuj wentylator wyciągowy (1)**
❒ usunąć brud z obudowy i wirnika
☞nie czyścić sprężonym powietrzem

❒ w razie potrzeby wymień uszczelkę z włókna ceramicznego 8x3 mm

2.5 Czyszczenie sondy lambda

	Uwaga
☞	• nie „dotykaj” czujnika! • nie przedmuchiwać sprężonym powietrzem • nie dotykaj czujnika ostrymi przedmiotami i nie używaj do czyszczenia żadnych środków chemicznych (płynu do czyszczenia hamulców itp.)

- wykręcić sondę lambda (2) z obudowy zasysania spalin
- przytrzymaj głowicę czujnika i usuń sadzę wilgotną szmatką
  - resztki wypadają w dół

2.6 Czyszczenie komory spalania i komory dopalania

	Uwaga
☞	**Wyczyść komorę spalania podczas pracy wentylatora wyciągowego** • podczas czyszczenia może zostać wyrzucony popiół, który może zostać odessany przez pracujący wentylator ○ mniejsze zabrudzenie kotłowni

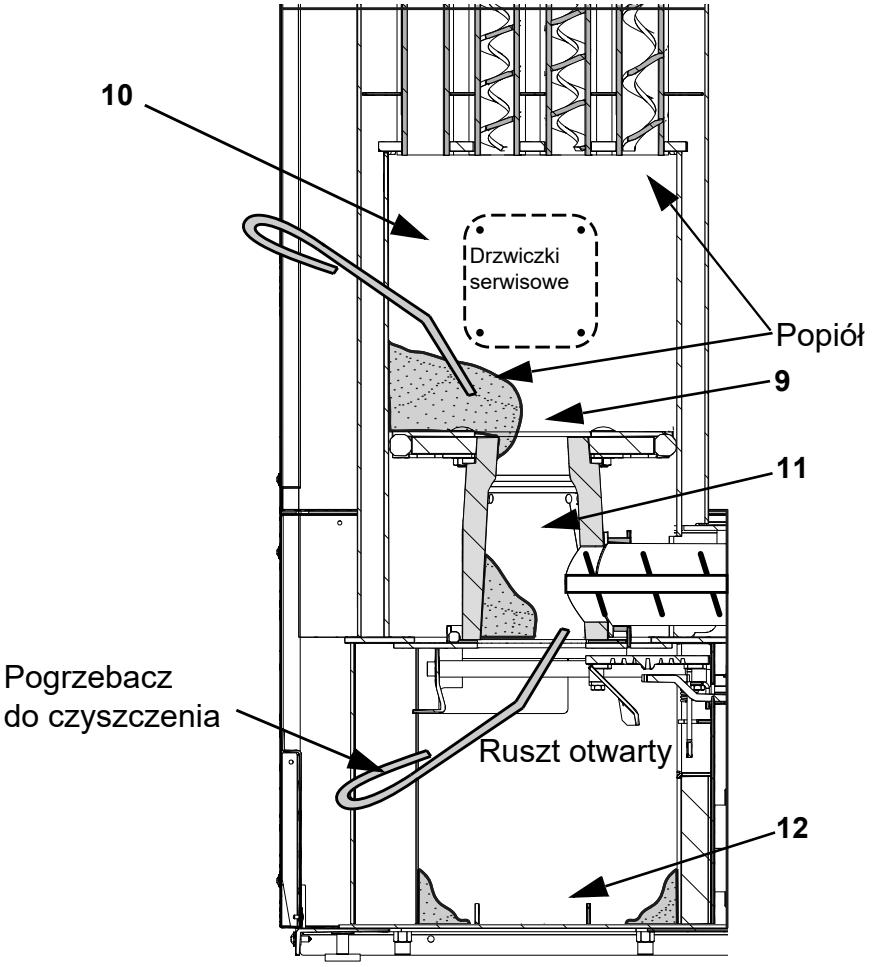

- wybrać funkcję Ruszt przesuwny w trybie ręcznym i wciskać przycisk aż do całkowitego otwarcia rusztu przesuwnego
- otwórz lewe drzwiczki pokrywy
- sprawdzić otwór koncentracji płomienia **(9)** (otwór w materiale ceramicznym, przez który płomień wchodzi do komory dopalania)
- jeśli otwór koncentracji płomienia lub komora dopalania palania są zatkane
- **(10)** jest bardzo zabrudzony - zdemontuj przednie drzwiczki serwisowe (nakrętki kołpakowe M6) i wyczyść komorę dopalania za pomocą pogrzebacza do czyszczenia
- wyjąć popielnik i wyczyścić komorę spalania **(11)** za pomocą pogrzebacza do czyszczenia
- oczyścić obszar zbierania popiołu **(12)**

2.7 Opróżnianie popielnika

❒opróżniaj popielnik w regularnych odstępach czasu
☞sterownik wyświetla Opróżnij popielnik
☞jeśli popielnik nie zostanie opróżniony, kocioł wyłączy się po ok. 1 tygodniu i wyświetli komunikat Popielnik przepełniony
❒aby odblokować popielnik, pociągnij uchwyt do góry

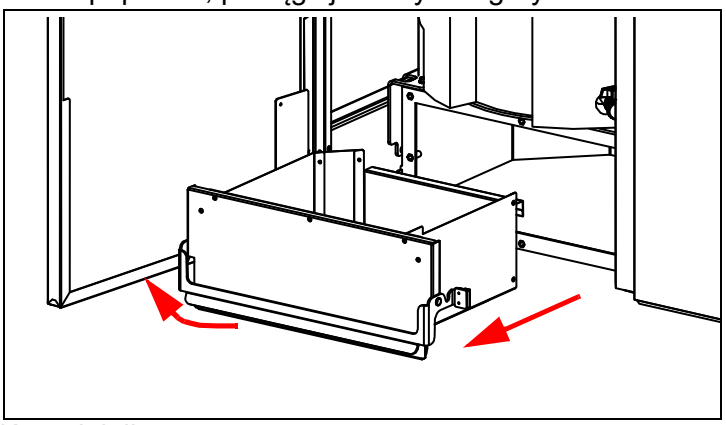

- opróżnić popielnik
- włożyć z powrotem popielnik i zablokować

3 Informacje o utylizacji

3.1 Utylizacja powstałego popiołu

❒popiół należy usuwać zgodnie z krajowymi przepisami dotyczącymi gospodarki odpadami (Austria: ustawa o gospodarce odpadami AWG)

- jeśli jako paliwo wykorzystywane jest naturalne drewno, popiół może być użyty jako wysokiej jakości nawóz mineralny
- uwaga: uważaj na żar, który może pozostać w popielniku przez długi czas

3.2 Utylizacja części zużytych i zamiennych

Części zużywające się i zapasowe należy usuwać zgodnie z krajowymi przepisami dotyczącymi gospodarki odpadami (Austria: ustawa o gospodarce odpadami AWG) Stosować wyłącznie części zamienne firmy Hargassner lub zatwierdzone przez firmę Hargassner

3.3 Utylizacja elementów systemu

- zapewnij utylizację przyjazną dla środowiska zgodnie z przepisami krajowymi (Austria: ustawa o gospodarce odpadami AWG)
- materiały nadające się do recyklingu muszą być oczyszczone i posortowane przed przekazaniem do recyklingu
  - kocioł
  - usuwanie paliwa
  - materiał izolacyjny
  - części elektryczne i elektroniczne
  - tworzywa sztuczne

Rozdział V: Rozwiązywanie problemów

1 Wyświetlanie informacji i błędów

	Uwaga
	Obrażenia lub uszkodzenia kotła spowodowane odstępstwem od normalnej eksploatacji • natychmiast skontaktuj się z instalatorem/firmą Hargassner w przypadku większego zużycia energii, wyższych temperatur, silniejszych wibracji silnika, nietypowych dźwięków lub zapachów, uwolnienia urządzeń zabezpieczających itp. • regularnie wykonuj obowiązkowe czynności konserwacyjne i kontrolne.

1.1 Komunikaty informacyjne

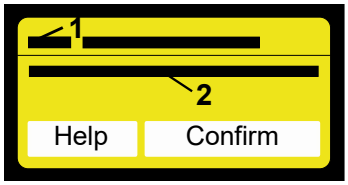

Komunikaty informacyjne wyświetlane na żółto na ekranie dotykowym

- numer wiadomości informacyjnej (1)
- komunikat informacyjny (2)
  - uzyskaj pomoc w celu rozwiązania problemu za pomocą przycisku Help
  - potwierdź wiadomość informacyjną za pomocą Confirm

1.2 Komunikaty o błędach

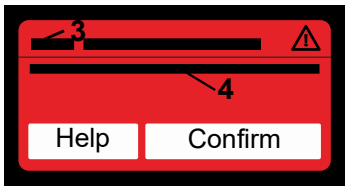

Komunikaty o błędach są wyświetlane na czerwono na ekranie dotykowym.

- numer komunikatu o błędzie (3)
- komunikat o błędzie (4)

❒uzyskaj pomoc w celu rozwiązania problemu za pomocą przycisku Help

❒potwierdź komunikat o błędzie za pomocą przycisku Confirm Confirm

☞potwierdzone komunikaty o błędach, których przyczyna nie została usunięta, są ponownie wyświetlane po 2 minutach

1.2.1 Popraw komunikat o błędzie

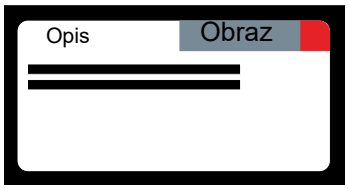

- uzyskaj pomoc w celu rozwiązania problemu za pomocą przycisku Help
- wyświetl informację, aby rozwiązać problem za pomocą przycisku Confirm
- zamknij pomoc w celu rozwiązania problemu z X
- podane środki mające na celu naprawę błędów są przeznaczone dla bezpośredniego użytkownika tego kotła.
- jeśli nie można usunąć błędu przez użytkownika, należy poinformować instalatora / firmę Hargassner.

2 Lista informacji i komunikatów o błędach

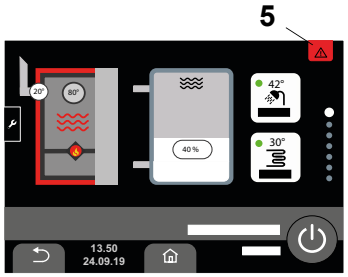

Komunikat informacyjny lub komunikat o błędzie (5) zapala się na ekranie dotykowym, gdy dostępne są aktualne informacje i komunikaty o błędach.

❒otwórz listę aktywnych informacji i komunikatów o błędach za pomocą ⚠

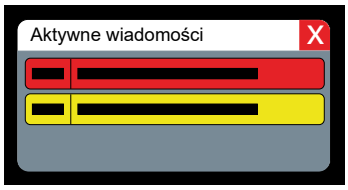

Wyświetlanie aktywnych informacji i komunikatów o błędach

- numer wiadomości
- komunikat informacyjny (żółty), komunikat o błędzie (czerwony)
  - naciśnij komunikat informacyjny lub komunikat o błędzie, aby otworzyć komunikat

Załącznik

	Uwaga
☞	**Informujemy, że nie ponosimy odpowiedzialności za uszkodzenia lub awarie wynikające z nieprzestrzegania instrukcji.**

1 Informacja o prawach autorskich

Niniejsza instrukcja powinna być poufna. Instrukcja jest przeznaczona wyłącznie do użytku przez osoby uprawnione. Przekazywanie osobom trzecim jest zabronione i podlega odszkodowaniu. Wszelkie prawa zastrzeżone, również tłumaczenia. Żadna część tej instrukcji nie może być powielana, przetwarzana, powielana ani rozpowszechniana za pomocą systemów elektronicznych bez zgody Hargassner Ges mbH.

1.1 Działania przed pierwszym uruchomieniem przez operatora

Należy przestrzegać oficjalnych przepisów dotyczących eksploatacji systemów oraz przepisów dotyczących zapobiegania wypadkom. Przy urządzeniach hydraulicznych mogą pracować wyłącznie osoby posiadające specjalistyczną wiedzę i doświadczenie w zakresie ogrzewania i hudrauliki.

1.2 Odpowiedzialność

Kocioł na biomasę drzewną został wyprodukowany i przetestowany zgodnie z uznanymi przepisami bezpieczeństwa i najnowszymi normami technicznymi, dzięki czemu jest bezpieczny w obsłudze. Jednak niewłaściwe użytkowanie może spowodować śmiertelne zagrożenie dla operatora lub osób trzecich lub może spowodować uszkodzenie urządzenia i innego mienia.

Kocioł na biomasę drzewną może być używany tylko zgodnie z przeznaczeniem, gdy jest w idealnym stanie technicznym i mając na uwadze bezpieczeństwo i niebezpieczeństwo.

Szczególnie usterki mające wpływ na bezpieczeństwo powinny być natychmiast usuwane.

Odpowiedzialność za prawidłowe funkcjonowanie kotła na biomasę drzewną zawsze ponosi właściciel lub operator. Jeśli urządzenie było nieprawidłowo konserwowane, naprawiane przez osoby, które nie zostały upoważnione przez firmę Hargassner, lub było obsługiwane w sposób niezgodny z przeznaczeniem urządzenia. W trosce o ciągły rozwój i doskonalenie naszych produktów zastrzegamy sobie wszelkie prawa do wprowadzania zmian technicznych w informacjach zawartych w naszych materiałach drukowanych. Tego rodzaju zmiany, błędy i błędy drukarskie nie stanowią podstawy do jakichkolwiek roszczeń odszkodowawczych. Należy używać wyłącznie oryginalnych części.

Oprócz wskazówek zawartych w niniejszej instrukcji obsługi należy przestrzegać ogólnych wytycznych dotyczących bezpieczeństwa i zapobiegania wypadkom. Firma Hargassner nie ponosi odpowiedzialności za szkody wynikające z nieprzestrzegania wskazówek i wytycznych zawartych w niniejszej instrukcji. Niezawodność tego systemu kotłowego jest gwarantowana przez ogromne doświadczenie firmy Hargassner, bardzo nowoczesne metody produkcji i niezwykle wysokie standardy jakości. Firma Hargassner nie ponosi odpowiedzialności za bezpieczną eksploatację kotła na biomasę drzewną, jeśli był on obsługiwany lub eksploatowany w sposób niezgodny z jego przeznaczeniem.

Klient NIE ma żadnych roszczeń gwarancyjnych:

w przypadku braku, nieprawidłowego lub wadliwego paliwa grzewczego
• w przypadku uszkodzeń spowodowanych nieprawidłowym montażem i uruchomieniem, niewłaściwym użytkowaniem lub brakiem konserwacji
• jeśli instrukcja montażu i obsługi nie jest przestrzegana
• w przypadku uszkodzeń, które nie wpływają na działanie towaru, np. wady lakieru,...
• w przypadku uszkodzeń spowodowanych siłą wyższą, np. pożarem, zalaniem, piorunem, przepięciem, awarią zasilania,...
• w przypadku instalacji przez nielicencjonowanego instalatora.
• w przypadku uszkodzeń spowodowanych zanieczyszczeniem powietrza, dużym zapyleniem, agresywnymi oparami, korozją tlenową (rury z tworzywa sztucznego nieszczelne dyfuzyjnie), montaż w nieodpowiednich pomieszczeniach (pralnia, pomieszczenie hobbystyczne,...) lub dalsze użytkowanie pomimo wystąpienie wady

W przypadku profesjonalnych napraw, konserwacji lub napraw innych niż opisane w niniejszej dokumentacji należy wcześniej skontaktować się z firmą Hargassner. Powyższe informacje nie stanowią rozszerzenia warunków gwarancji i odpowiedzialności zawartych w ogólnych warunkach handlowych firmy Hargassner. Koniecznie przestrzegaj instrukcji bezpieczeństwa. Używaj wyłącznie części zamiennych Hargassner lub równoważnych części zamiennych zatwierdzonych przez firmę Hargassner. W trakcie rozwoju technicznego zastrzegamy sobie prawo do wprowadzania zmian bez wcześniejszego powiadomienia. W przypadku wszelkich pytań prosimy o podanie numeru seryjnego kotła.
Życzymy wszelkich sukcesów z kotłem do opalania drewnem firmy Hargassner.

Deklaracja zgodności CE

HARGASSNER
HEIZTECHNIK DER ZUKUNFT

Producent:	**HARGASSNER Ges mbH** **Anton Hargassner Strasse 1** **A - 4952 Weng** **AUSTRIA** Producent jest również upoważniony do sporządzania dokumentacji technicznej
Rodzaj urządzenia	**Kocioł na paliwa stałe z automatycznym załadunkiem**
Rodzaj	**Kotły na pellet** **Smart-PK 17-32**
Standard:	**Od 01.09.2019**
Producent niniejszym deklaruje, że wyżej wymienione produkty są zgodne z przepisami określonymi w następujących dyrektywach europejskich:	
Dyrektywy:	• Dyrektywa maszynowa 2006/42/WE • Dyrektywa niskonapięciowa 2014/35/UE • Dyrektywa EMC 2014/30/UE • Dyrektywa codesign (UE) 2015/1189
Zgodność z wytycznymi weryfikowana jest poprzez spełnienie przez producenta odpowiednich wymagań, które zawarte są m.in. w normach:	
Normy:	• EN 303-5:2012 Kotły grzewcze na paliwa stałe, ładowane ręcznie i automatycznie, nominalna moc cieplna do 500 kW • EN ISO 12100:2010 Bezpieczeństwo maszyn – Ogólne zasady projektowania – Ocena ryzyka i zmniejszanie ryzyka • ÖNORM EN 12828:2014 Instalacje grzewcze w budynkach — Projektowanie wodnych instalacji grzewczych
Miejsce, data:	Weng, 01.09.2019
Nazwisko	Dr Johann Gruber
Podpis:	.....
Funkcja	Kierownik działu rozwoju

Notatki

HARGASSNER

Twój ekspert w ogrzewaniu

PELLETEM | DREWNEM | ZRĘBKĄ

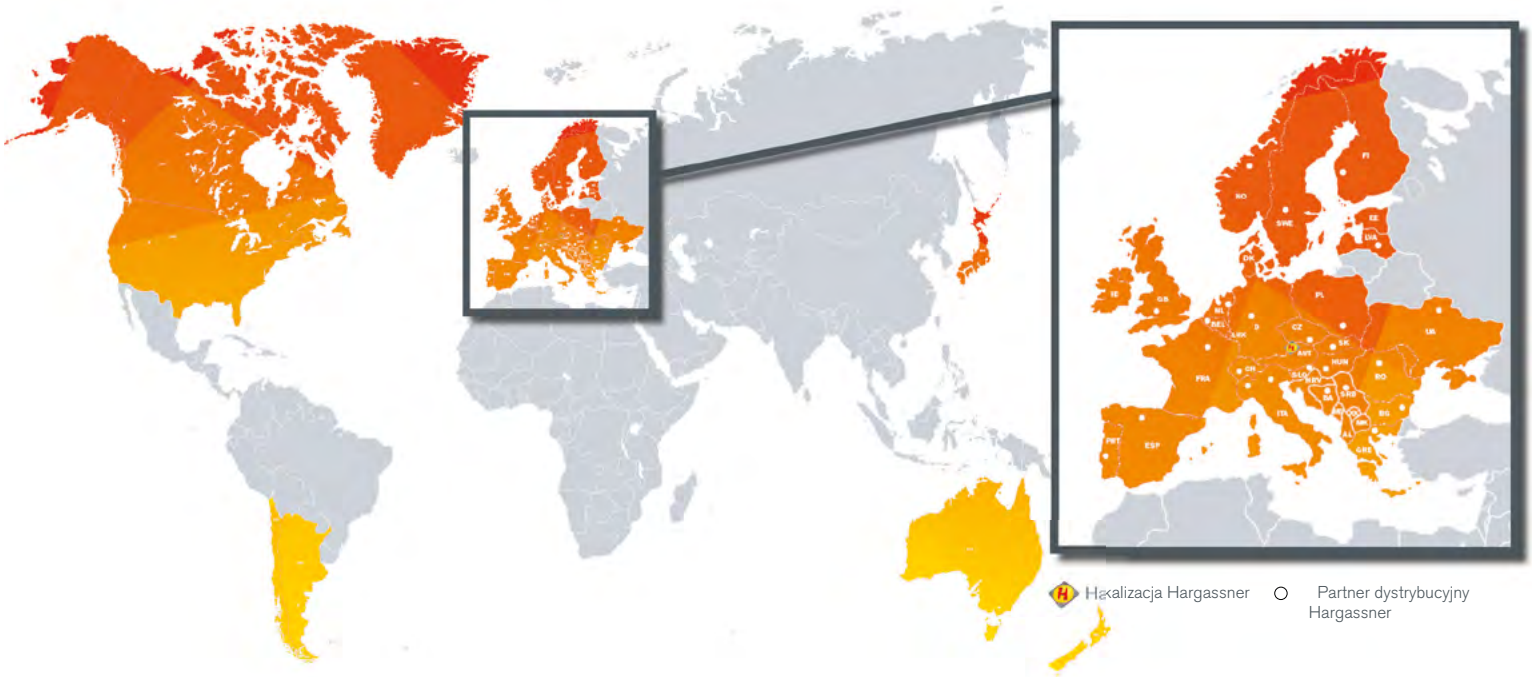

hargassner.com

POLSKA
Rakoczy Stal Sp. z o.o.
ul. Grabskiego 41
Tel. +48 15 813 69 69
Tel. +48 669 659 394
biuro@rakoczy.pl
rakoczy.pl

AUSTRIA
HARGASSNER Ges mbH
Anton Hargassner Strasse 1
A-4952 Weng
Tel. +43 (0) 77 23 / 52 74
Fax +43 (0) 77 23 / 52 74 - 5
office@hargassner.at

GERMANY
HARGASSNER DE GmbH
Heraklithstraße 10a
D-84359 Simbach/Inn
Tel. +43 (0) 77 23 / 52 74
Fax +43 (0) 77 23 / 52 74 - 5